ウォールポット

小さくカジュアルに飾るならこのタイプ

GR4467、GR4468、GR4471 P.140

手軽に使える
キューブタイプのデザイン
ポット。

●1つ1つがかわいくオシャレにデザインされています。

●単体でも連接でもスペースとイメージに合わせて飾ることができます。

飲食店やカフェ、フードコート、食堂からのイートインコーナー、ショップのトイレから売場の壁にちょっとオシャレに飾るのにおすすめです。

商品	GR4466 コポット GR4468 GR4470 インテリアに馴染みやすいカラーのキューブタイプ。 ミニサイズでカジュアルに飾れます。
掲載ページ	P.140
特徴	ポット(209) 裏側 GR4466 GR4467 GR4468 GR4469 GR4470 GR4471

グリーンを額縁に入れたアートパネル風にアレンジしたデザインポット。

- 1つ1つがかわいくオシャレにデザインされています。
- 単体でも連接でもスペースとイメージに合わせて飾ることができます。

飲食店やカフェ、フードコート、食堂からのイートインコーナー、ショップのトイレから売場の壁にちょっとオシャレに飾るのにおすすめです。

商品	GR4373 上下にアクセントをつけたオシャレなツインフレーム。壁掛け、卓上の両方が使えます。付属のフックで簡単に壁掛けできます。	GR4367 グリーンをアートパネル風にアレンジ。壁掛け、卓上の両方で使えます。
掲載ページ	P.141	P.142、143
特徴	GR4373 ポット(75) 裏側	GR4022 ポット(74) 裏側

ウォールポット

グリーンを額縁に入ったアートパネル風にアレンジ。
付属のフックで簡単に壁掛けできます。

GR4468、GR4467

使いやすいカラーのキューブタイプ。壁付けでも卓上でも使えます。
雑貨感覚でカジュアルに楽しめるミニグリーン。

GR4466

GR4467

GR4468

GR4469

GR4470

GR4471

卓上でもお使いいただけます。

裏側にフック引掛け穴が開いています。

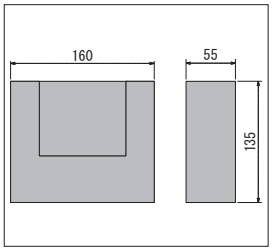

ポット(209)　詳細→P.292

注文品番	本体価格(税込価格)	ポット外寸法 w×h×d (mm)	外寸法 W×H×D (mm)	重量 (kg)
GR4466	¥5,100(¥5,610)	160×135×55	200×350×150	0.3
GR4467	¥4,500(¥4,950)	160×135×55	170×170×140	0.3
GR4468	¥4,300(¥4,730)	160×135×55	170×200×120	0.3
GR4469	¥5,100(¥5,610)	160×135×55	200×400×130	0.3
GR4470	¥4,300(¥4,730)	160×135×55	200×200×140	0.3
GR4471	¥4,400(¥4,840)	160×135×55	160×200×150	0.3

本　体：樹脂　ポット(209)
装　飾：造花・9mmMDFシート貼り
直掛け用フック：樹脂
付属品：直掛け用フック

※外寸法はグリーンを含んだ総外寸法です。

設置方法 1 直掛け

壁取り付け
P.140の商品→P.286 GR120
P.141の商品→P.284 GR16

特注サイズできます
→P.307
GR4466～GR4471は
規格サイズのみとなります

オーダー規格
受注生産品

GR4035

ツインフレームのデザインがスタイリッシュでセンスよく空間を演出します。

GR4033

GR4372

GR4373

GR4035

GR4373

裏側に壁掛け用のフック引掛け穴が開いています。

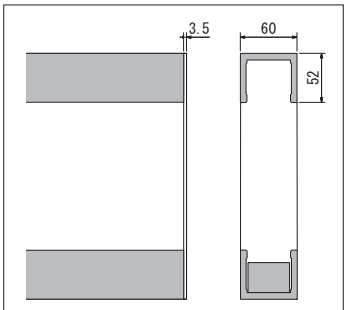

GR4033･GR4035･GR4372･GR4373

ポット(75)　詳細→P.289

注文品番	本体価格(税込価格)	ポット外寸法 w×h×d (mm)	外寸法 W×H×D (mm)	重量 (kg)
GR4033	¥18,000(¥19,800)	608×260×60	609×260×180	1.4
GR4372	¥20,300(¥22,330)	608×260×60	609×260×200	1.4
GR4035	¥20,600(¥22,660)	608×260×60	609×260×200	1.4
GR4373	¥20,500(¥22,550)	608×260×60	609×260×200	1.4

本　体：樹脂木目転写･アルミシート貼り　ポット(75)
装　飾：造花･5.5mmベニヤシート貼り･ハッポー
付属品：直掛け用フック(かっちり掛けフック)

※外寸法はグリーンを含んだ総外寸法です。

ウォールポット

グリーンを額縁に入れたアートパネル風タイプ。
付属のフックで簡単に壁掛けできます。

GR4025、GR4022、GR4369、GR4366、GR4368、GR4371

アートパネル風にアレンジしたグリーンポット。
ちょっとした壁を彩るアクセントとしておすすめです。

GR4022

GR4023

GR4024

GR4025

GR4026

GR4027

ミニガーデンをポットに納めました。

裏側に壁掛け用のフック引掛け穴が開いています。

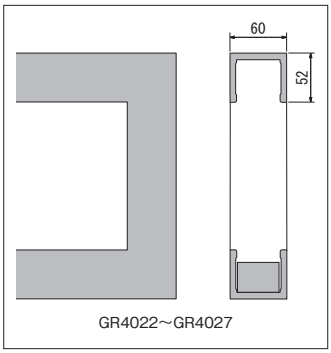

ポット(74)

詳細→P.289

注文品番	本体価格(税込価格)	ポット外寸法 w×h×d (mm)	外寸法 W×H×D (mm)	重量 (kg)
GR4022	¥10,400(¥11,440)	260×260×60	260×260×200	0.6
GR4023	¥13,000(¥14,300)	410×260×60	410×260×200	0.8
GR4024	¥20,300(¥22,330)	710×260×60	710×260×200	1.4
GR4025	¥10,000(¥11,000)	260×260×60	260×260×170	0.6
GR4026	¥11,500(¥12,650)	410×260×60	410×260×170	0.8
GR4027	¥17,500(¥19,250)	710×260×60	710×260×170	1.4

本　体：樹脂木目転写　ポット(74)
装　飾：造花・5.5mmベニヤシート貼り・ハッポー
付属品：直掛け用フック(かっちり掛けフック)

※外寸法はグリーンを含んだ総外寸法です。

設置方法 直掛け　壁取り付け →P.284 GR16

特注サイズできます →P.307

オーダー規格
受注生産品

アートパネル風にアレンジしたグリーンポット。
ちょっとした壁を彩るアクセントとしておすすめです。

GR4366

GR4367

GR4368

GR4366

GR4369

GR4370

GR4371

裏側に壁掛け用のフック引掛け穴が開いています。

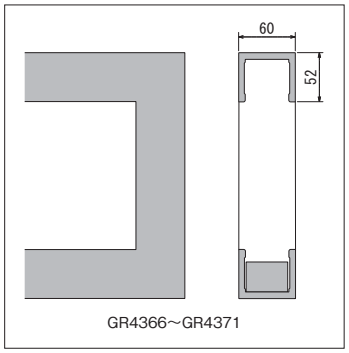

ポット(74)　詳細→P.289

注文品番	本体価格(税込価格)	ポット外寸法 w×h×d (mm)	外寸法 W×H×D (mm)	重量 (kg)
GR4366	¥10,000 (¥11,000)	260×260×60	260×260×200	0.8
GR4367	¥14,000 (¥15,400)	410×260×60	410×260×200	1.0
GR4368	¥21,000 (¥23,100)	710×260×60	710×260×200	1.5
GR4369	¥12,800 (¥14,080)	260×260×60	260×260×200	0.7
GR4370	¥15,000 (¥16,500)	410×260×60	410×260×200	0.9
GR4371	¥22,000 (¥24,200)	710×260×60	710×260×200	1.5

本　体：樹脂木目転写　ポット(74)
装　飾：造花・5.5mmベニヤシート貼り・ハッポー
付属品：直掛け用フック(かっちり掛けフック)

GR4023、GR4022

GR4026、GR4025×2

※外寸法はグリーンを含んだ総外寸法です。