# ウォールポット

ボリュームのあるしだれグリーンで飾るならこのタイプ

GR4353×3 P.133

GR4174×2、GR4172×2 P.134

GR4068×5 P.132

## 壁付けタイプのしだれグリーンの細長いポット。

●しだれのボリューム感があるのでグリーンの演出力が高まります。

●木調のポットとグリーンの相性が良く、緑がはえます。

## なげし風の木調パネルと自然なグリーンを組み合わせたポット。

●薄型からボックスタイプまで厚みボリュームが選べます。

●グリーンアレンジが多彩で自然な雰囲気を出すことができます。

カフェや飲食店、フードコート、アパレルショップや、サービスショップをナチュラルなイメージに演出することができます。

## 壁に直掛けして取り付ける、小さな立体デザインポット。

●木調のポットとグリーンアレンジのスタイルが豊富にあり、シーンに合わせていろいろ使えます。

●同スタイルの卓上タイプもあるので、合わせてコーディネートできます。

アパレルショップやオフィスのちょっとした壁のワンポイントアクセントにおすすめです。

| | | |
|---|---|---|
| 商品 | <br>GR4071<br>壁付けタイプのしだれグリーン。<br>つる性植物で動きやボリュームのあるディスプレイができます。 | <br>GR4353<br>壁付けタイプのしだれグリーン、ボリュームポットタイプ。<br>よりボリューム感のあるディスプレイができます。 |
| 掲載ページ | P.132 | P.133 |
| 特徴 | ポット(73)<br> <br> <br>裏側<br> <br>GR4074 | ポット(172)<br> <br> <br>裏側<br> <br>GR4352 |

| | | |
|---|---|---|
| 商品 | <br>GR4172<br>古木調の板パネルと自然なグリーンアレンジの組み合わせ、<br>ポット部分はスッキリ、スマートに。 | <br>GR4472<br> <br>GR4475<br>キューブタイプの中ポット、<br>新感覚の壁付けスタイル。 |
| 掲載ページ | P.134、135 | P.136 |
| 特徴 | ポット(99)<br> <br> <br>裏側<br> <br>GR4337 | ポット(173)<br> <br>ポット(173)<br> <br> <br>裏側 |

# ウォールポット

壁付けタイプのしだれグリーン。
つる性植物で動きやボリュームのあるディスプレイができます。

GR4073×10

スリム形状のポットがシンプルに空間にマッチします。

GR4068

GR4069

GR4070

GR4071

GR4072

GR4073

GR4074

GR4075

壁に付けたポットからスッキリとしたグリーン演出ができます。

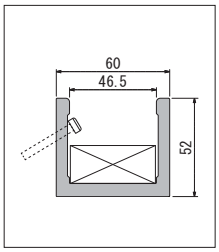


ポット(73)　詳細→P.289

| 注文品番 | 本体価格(税込価格) | ポット外寸法 w×h×d (mm) | 外寸法 W×H×D (mm) | 重量 (kg) |
|---|---|---|---|---|
| **GR4068** | ¥20,600 (¥22,660) | 600×52×60 | 660×400×280 | 0.8 |
| **GR4069** | ¥28,500 (¥31,350) | 900×52×60 | 990×400×280 | 1.1 |
| **GR4070** | ¥22,000 (¥24,200) | 600×52×60 | 710×700×230 | 0.8 |
| **GR4071** | ¥31,000 (¥34,100) | 900×52×60 | 1040×700×230 | 1.1 |
| **GR4072** | ¥15,500 (¥17,050) | 600×52×60 | 660×450×250 | 0.8 |
| **GR4073** | ¥21,000 (¥23,100) | 900×52×60 | 990×450×250 | 1.1 |
| **GR4074** | ¥15,500 (¥17,050) | 600×52×60 | 660×450×230 | 0.8 |
| **GR4075** | ¥21,000 (¥23,100) | 900×52×60 | 990×450×230 | 1.1 |

本　体：樹脂木目転写・木桟シート貼り・樹脂キャップ　ポット(73)
装　飾：造花・5.5mmベニヤシート貼り・ハッポー
付属品：直付け用ビス・ビスキャップ

※外寸法はグリーンを含んだ総外寸法です。

設置方法 直付け　壁取り付け →P.285 GR19

特注サイズできます →P.307

オーダー規格
受注生産品

ボリューム感のあるしだれグリーンで印象の強い演出ができます。

GR4350

GR4351

GR4354

GR4355

GR4352

GR4353

GR4356

GR4357

ボリュームのあるポットを壁に付けるので、よりグリーン感の増した演出ができます。

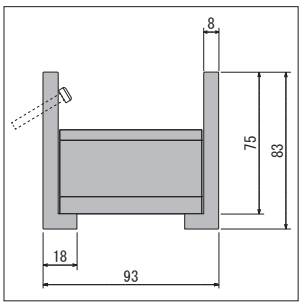


ポット(172)　詳細→P.291

| 注文品番 | 本体価格(税込価格) | ポット外寸法 w×h×d (mm) | 外寸法 W×H×D (mm) | 重量 (kg) |
|---|---|---|---|---|
| GR4350 | ¥25,000 (¥27,500) | 600×83×93 | 600×600×400 | 1.4 |
| GR4351 | ¥34,200 (¥37,620) | 900×83×93 | 900×600×400 | 2.0 |
| GR4354 | ¥21,400 (¥23,540) | 600×83×93 | 600×500×350 | 1.4 |
| GR4355 | ¥29,300 (¥32,230) | 900×83×93 | 900×500×350 | 2.0 |
| GR4352 | ¥21,500 (¥23,650) | 600×83×93 | 600×600×400 | 1.4 |
| GR4353 | ¥29,400 (¥32,340) | 900×83×93 | 900×600×400 | 2.0 |
| GR4356 | ¥21,500 (¥23,650) | 600×83×93 | 600×600×400 | 1.4 |
| GR4357 | ¥29,400 (¥32,340) | 900×83×93 | 900×600×400 | 2.0 |

本　体：樹脂木目転写・5.5mmベニヤシート貼り・ハッポー・
9mmMDF木目シート貼り　ポット(172)
装　飾：造花・5.5mmベニヤシート貼り・ハッポー
付属品：直付け用ビス・ビスキャップ

GR4357×3

GR4353×3



※外寸法はグリーンを含んだ総外寸法です。

# ウォールポット

なげし風に壁面に取り付けるバリエーション豊富なポットスタイル。
グリーンアレンジも多彩で、空間にあわせて、並べてディスプレイできます。

古木調の板パネルとミックスグリーンの組み合わせがセンスよく空間を演出します。

GR4171

GR4172

GR4173

GR4174

GR4173

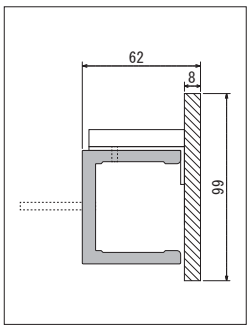

ポット(99)　詳細→P.290

| 注文品番 | 本体価格(税込価格) | ポット外寸法 w×h×d (mm) | 外寸法 W×H×D (mm) | 重量 (kg) |
|---|---|---|---|---|
| GR4171 | ¥20,700(¥22,770) | 600×99×62 | 600×550×220 | 1.2 |
| GR4172 | ¥30,700(¥33,770) | 900×99×62 | 900×550×220 | 1.9 |
| GR4173 | ¥20,700(¥22,770) | 600×99×62 | 600×550×220 | 1.3 |
| GR4174 | ¥30,700(¥33,770) | 900×99×62 | 900×550×220 | 2.0 |

本　体：5.5mmMDF2.5mm木目化粧板貼り・アルミ押出材シルバーアルマイト仕上・樹脂　ポット(99)
装　飾：造花・9mmMDFシート貼り
付属品：直掛け用ビス

※外寸法はグリーンを含んだ総外寸法です。

設置方法 直付け　壁取り付け →P.285　GR38

特注サイズできます →P.307　オーダー規格　受注生産品

古木調の板パネルとシンプルグリーンの組み合わせがインテリアに程よくマッチします。

GR4336

GR4337

GR4338

GR4339

GR4337

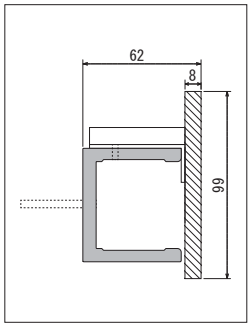


ポット(99)　詳細→P.290

| 注文品番 | 本体価格(税込価格) | ポット外寸法 w×h×d (mm) | 外寸法 W×H×D (mm) | 重量 (kg) |
|---|---|---|---|---|
| **GR4336** | ¥17,300 (¥19,030) | 600×99×62 | 600×300×300 | 1.1 |
| **GR4337** | ¥23,400 (¥25,740) | 900×99×62 | 900×300×300 | 1.8 |
| **GR4338** | ¥17,500 (¥19,250) | 600×99×62 | 600×600×250 | 1.3 |
| **GR4339** | ¥26,000 (¥28,600) | 900×99×62 | 900×600×250 | 1.9 |

本　体：5.5mmMDF2.5mm木目化粧板貼り・アルミ押出材シルバーアルマイト仕上・樹脂　ポット(99)
装　飾：造花・9mmMDFシート貼り
付属品：直掛け用ビス

GR4173、GR4171

GR4171、GR4173、GR1201、GR1202 P.64

※外寸法はグリーンを含んだ総外寸法です。

# ウォールポット

壁に直掛けして使う立体ポット。
ちょっとした空間にもワンポイントの演出をすることができます。

GR4476、GR4475、GR4472、GR4473、GR4477、GR4474
GR4478、GR4480 P.152

キューブタイプの中ポット。新感覚の壁付けスタイルがアクセントになります。

GR4472

GR4473

GR4474

GR4475

GR4476

GR4477

GR4476

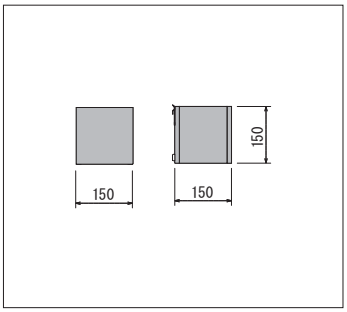

ポット(176)

詳細→P.291

| 注文品番 | 本体価格(税込価格) | ポット外寸法 w×h×d (mm) | 外寸法 W×H×D (mm) | 重量 (kg) |
|---|---|---|---|---|
| **GR4472** | ¥12,200 (¥13,420) | 150×150×150 | 400×500×350 | 1.0 |
| **GR4473** | ¥13,100 (¥14,410) | 150×150×150 | 400×600×300 | 1.1 |
| **GR4474** | ¥10,600 (¥11,660) | 150×150×150 | 400×600×300 | 1.0 |
| **GR4475** | ¥10,400 (¥11,440) | 150×150×150 | 400×450×300 | 1.0 |
| **GR4476** | ¥12,100 (¥13,310) | 150×150×150 | 400×550×300 | 1.0 |
| **GR4477** | ¥13,800 (¥15,180) | 150×150×150 | 300×700×250 | 1.0 |

本　体：木質ボード木目紙貼り　ポット(176)
装　飾：造花・5.5mmベニヤシート貼り・ハッポー
付属品：直掛け用ビス

※外寸法はグリーンを含んだ総外寸法です。

## ■卓上ポットもご用意しています

キューブ、円柱ポット、スクエアトレイ、三角ポットなど豊富に揃えています。

GR4478

GR4479

GR4480

GR4481

GR4482

GR4483

GR4484

GR4485

詳細→P.152

GR4255

GR4257

GR4259

GR4261

GR4271

GR4486

GR4275

GR4277

GR4263

GR4265

GR4267

GR4269

詳細→P.153

GR4279

GR4281

GR4283

GR4285

詳細→P.154