ハンギングポット

吊下げポット・天吊りポット

ダクトレールや、やぐらブースで飾るならこのタイプ

GR4454×2、GR4453×2、GR4452 P.120、GR4459、GR4457 P.121

GR4453、GR4452 P.120、GR4456 P.121

天井や壁から吊り下げて使うポットで、チェーンで吊るすタイプとワイヤーフックで吊るすタイプがあります。

●設置スペースの確保や動線を気にすることなく、空間を有効活用できます。

●目線の高さでしだれグリーンを楽しむことができ、立体感のある演出ができます。

●複数並べて使うと目隠しや区画作りとしても使えます。

オフィスのダクトレールやむき出し天井、やぐらブース、ピクチャーレールなどにおすすめです。

商品	吊下げチェーンポット GR4455 1点で吊り下げるミニキューブタイプ。 気軽にカジュアル感を演出できます。	吊下げチェーンポット GR4459 2点で吊り下げるミニワイドタイプ。 幅のあるポットだから並べるとちょっとした目隠しになります。
ページ掲載	P.120	P.121
特徴	ポット(216) GR4454 GR4455	ポット(216) GR4457 GR4459

商品	天吊りワイヤーポット 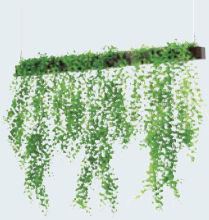 GR4443 片側のみしだれているタイプ。 壁側に吊り下げる場合におすすめ。	天吊りワイヤーポット GR4451 両側からしだれているタイプ。 フロアの天井からの吊り下げがおすすめ。
ページ掲載	P.122	P.123
特徴	ポット(208) 裏側 GR4442	ポット(173) 裏側 GR4450

ハンギングポット

吊下げポット

引掛けるだけで簡単設置ができるチェーン付きポットスタイル。
場所をとらず、インテリアのアクセントになります。

GR2010×2 P.170、GR4452、GR4455、GR4454、GR4453

１点で吊り下げるミニキューブタイプの吊下げチェーンポット。
気軽に飾れるサイズ感でカジュアルに演出できます。

GR4452

GR4453

GR4454

GR4455

GR4453

GR4455

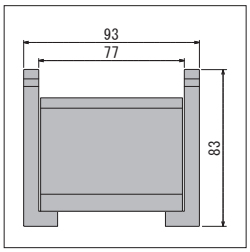

ポット(216)　詳細→P.293

注文品番	本体価格(税込価格)	ポット外寸法 w×h×d (mm)	外寸法 W×H×D (mm)	重量 (kg)
GR4452	¥8,700(¥ 9,570)	93×83×93	250×500×250	0.5
GR4453	¥8,000(¥ 8,800)	93×83×93	250×600×250	0.5
GR4454	¥8,000(¥ 8,800)	93×83×93	250×700×250	0.5
GR4455	¥9,100(¥10,010)	93×83×93	300×300×300	0.5

本　体：樹脂木目転写・9mmMDFシート貼り　ポット(216)
チェーン：スチールメッキ
装　飾：造花・5.5mmベニヤシート貼り・ハッポー
付属品：チェーン270mm1セット

※外寸法はグリーンを含んだ総外寸法です。

設置方法 吊り下げ　壁取り付け
P.120の商品→P.285 GR116
P.121の商品→P.285 GR117

規格サイズのみとなります　オーダー規格 受注生産品

２点で吊り下げるミニワイドタイプの吊下げチェーンポット。
並べて使うとちょっとした目隠しにもなります。

GR4456

GR4457

GR4458

GR4459

付属のチェーンで吊り下げます。

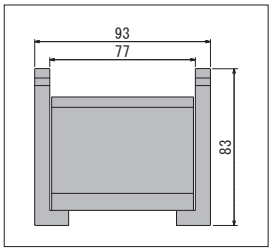

ポット(216)　詳細→P.293

注文品番	本体価格(税込価格)	ポット外寸法 w×h×d (mm)	外寸法 W×H×D (mm)	重量 (kg)
GR4456	¥13,600(¥14,960)	318×83×93	350×550×400	1.0
GR4457	¥13,800(¥15,180)	318×83×93	350×600×450	1.0
GR4458	¥14,400(¥15,840)	318×83×93	350×700×250	1.1
GR4459	¥13,200(¥14,520)	318×83×93	350×300×400	1.0

本　体：樹脂木目転写・9mmMDFシート貼り　ポット(216)
チェーン：スチールメッキ
装　飾：造花・5.5mmベニヤシート貼り・ハッポー
付属品：チェーン270mm2本

GR4456、GR4455、GR4454、GR4457、GR4458、GR4452、GR4459、GR4453、GR4447 P.123、GR4463 P.146

※外寸法はグリーンを含んだ総外寸法です。

ハンギングポット

天吊りポット

ワイヤーフックで吊り下げて使うワイドタイプのしだれポット。
ダクトレールやピクチャーレールへの設置がおすすめです。

GR4441

ワイド600と900mm幅のポットで片側のみしだれているタイプの天吊りワイヤーポット。
壁側に吊り下げる場合におすすめです。

GR4436

GR4437

GR4438

GR4439

GR4440

GR4441

GR4442

GR4443

ポットに付いている金具にワイヤーフックを引掛けて吊るします。
ワイヤーフックは長さ調整が可能です。

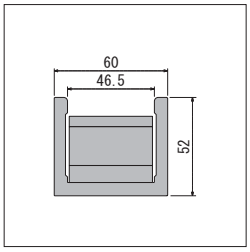

ポット(208)　詳細→P.292

注文品番	本体価格(税込価格)	ポット外寸法 w×h×d (mm)	外寸法 W×H×D (mm)	重量 (kg)
GR4436	¥23,300(¥25,630)	600×52×60	670×400×280	0.9
GR4437	¥30,900(¥33,990)	900×52×60	1000×400×280	1.2
GR4438	¥17,600(¥19,360)	600×52×60	670×450×250	0.9
GR4439	¥22,300(¥24,530)	900×52×60	1000×450×250	1.2
GR4440	¥24,700(¥27,170)	600×52×60	720×700×230	0.9
GR4441	¥33,000(¥36,300)	900×52×60	1050×700×230	1.2
GR4442	¥19,100(¥21,010)	600×52×60	606×750×150	1.1
GR4443	¥24,000(¥26,400)	900×52×60	906×750×150	1.6

本　体：樹脂木目転写・樹脂キャップ・スチール金具　ポット(208)
ループワイヤー吊：ステンレス・亜鉛ダイカスト・真鍮
装　飾：造花・木桟シート貼り
付属品：φ1.0ループワイヤー1.5m 2本

※外寸法はグリーンを含んだ総外寸法です。

設置方法 吊り下げ　壁取り付け →P.285　GR118

特注サイズできます →P.307　オーダー規格 受注生産品

ワイド600と900mm幅のポットで両側からしだれているタイプの天吊りワイヤーポット。
フロア中央やテーブル上のダクトレールなどから吊り下げがおすすめです。

GR4444

GR4445

GR4446

GR4447

GR4448

GR4449

GR4450

GR4451

ボリュームのあるポットでよりグリーン感の増した演出ができます。

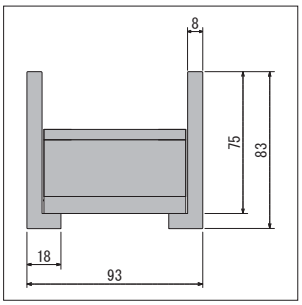

ポット(173)　詳細→P.293

注文品番	本体価格(税込価格)	ポット外寸法 w×h×d (mm)	外寸法 W×H×D (mm)	重量 (kg)
GR4444	¥30,100(¥33,110)	600×83×93	600×550×500	1.7
GR4445	¥40,400(¥44,440)	900×83×93	900×550×500	2.4
GR4446	¥31,800(¥34,980)	600×83×93	600×700×500	1.8
GR4447	¥42,000(¥46,200)	900×83×93	900×700×500	2.5
GR4448	¥30,100(¥33,110)	600×83×93	600×550×500	1.7
GR4449	¥40,400(¥44,440)	900×83×93	900×550×500	2.4
GR4450	¥29,300(¥32,230)	600×83×93	650×500×500	1.8
GR4451	¥39,100(¥43,010)	900×83×93	950×500×500	2.5

本　体：樹脂木目転写・9mmMDFシート貼り・スチール金具　ポット(173)
ループワイヤー吊：ステンレス・亜鉛ダイカスト・真鍮
装　飾：造花・5.5mmベニヤシート貼り・ハッポー
付属品：φ1.0ループワイヤー1.5m 2本

吊り下げについて

詳細→P.285　GR118

GR4445×8

ループワイヤーのループ部

グリーンの重さでポットが前に傾かないように吊下げ金具の位置を変えて調節することができます。

天井への吊下げ金具の取り付けは、お手持ちのS字フック等をご利用ください。

※外寸法はグリーンを含んだ総外寸法です。