バナースタンド

868Z

869Z

866Z

867Z

869Z 3連結

キャッチ効果

865Z

869Z

ソフト表示面積が大きいバナースタンドはPRやキャッチ効果があります。

短期の販促に便利なバナー用スタンド。イベントや催事に使ったり、お店のキャンペーンや限定商品などのPRに、きれいで大きなバナーが効果的です。

特徴比較	868Z	860Z	869Z	865Z	866Z	864Z	867Z	861Z
適応スクリーンサイズ	850×2000	600×1100 ～2100	1200×1400 ～2200	880×790 ～2100	800or900 ×1800 1000or1200 ×2000	450～600 ×1600 ～1800	750～1000 ×1800 ～2100	450～700 ×1600 ～2000
仕様	ロール型	上下袋加工	大サイズ 連接可	ロール型	ハトメ加工 大サイズ	ハトメ加工	ハトメ加工 屋外対応 大サイズ	ハトメ加工 屋外対応

バナースタンド 868Z

屋内

▼設置方法
スタンド

規格

●片面ロールアップのお手頃タイプ。
●コンパクトに収納でき、持ち運びも簡単。

収納サイズ:
110×110×890mm

裏側

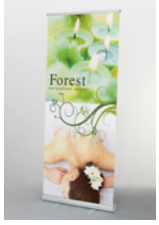

ご注意

●「取り扱い上のご注意」をご参照ください。➡P.386
●風のある場所での使用を避けてください。
●商品にスクリーン用紙は含まれておりません。
●スクリーン用紙は上下部に巻込みしろが必要です。
　➡用意する用紙Hは2075mm
●出力データーは表示面より上端は15mm下端は60mmの伸ばしが必要です。(塗り足しをおすすめします)

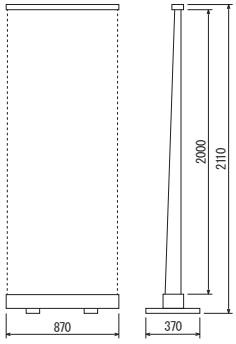

規格サイズのみとなります

仕様
本　　体:アルミ押出材　シルバー塗装　樹脂
収納バック付き

注文品番 品番	本体価格 (税込価格)	適応スクリーンサイズ W×H(mm)	重量 (kg)
868Z	¥11,000 (¥12,100)	850×2000	3.5

バナースタンド 860Z

屋内

▼設置方法
スタンド

規格

●上下バータイプの水タンク付き簡易バナースタンド。

水を入れられるタンク

裏側

バナー用紙寸法
600×1800

ご注意

●「取り扱い上のご注意」をご参照ください。➡P.386
●風のある場所でのご使用は避けてください。
●商品にスクリーン用紙は含まれておりません。
●バナー用紙には上下袋加工が必要です。

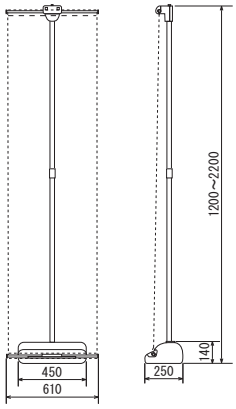

規格サイズのみとなります

仕様
本　　体:スチールパイプ(樹脂コーティング)、ポリプロピレン、AES
ベ　ー　ス:ポリエチレン成形品(9ℓ)

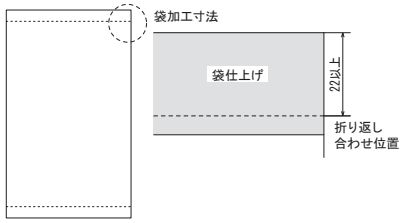

注文品番 品番	本体価格 (税込価格)	適応スクリーンサイズ W×H(mm)	重量 (kg)
860Z	¥6,000 (¥6,600)	600×1100~2100	1.7(満水時約10kg)

●表示価格は本体のみの価格です。(ソフト、文字デザイン、製作、取り付けは含みません。)　ソフトは参考イメージです、実在のものとは関係ありません。

バナースタンド 869Z

屋内

▼設置方法
スタンド

規格

●バナースタンドの中でも最大クラスのW1200対応。
●軽量で組み立てやすいシンプル構造、専用バッグ付属で、持ち運び便利。
●オプションの連結金具で複数台連結させて使用できます。

バナー用紙寸法1200×2200

収納サイズ:
1365×175mm

裏面

オプション

869Z連結金具
ストレート
¥2,200(税込¥2,420)

869Z連結金具
L型150度
¥2,200(税込¥2,420)

869Z連結金具ストレートで
連結したところ

詳細 ➡ P.406

K(ブラック)
M-981(6kg)
¥8,600(税込¥9,460)

専用のウエイトではありませんが、ウエイトが必要な場合にお使いください。

注文品番 品番	本体価格 (税込価格)	適応スクリーンサイズ W×H(mm)	重量 (kg)
869Z	¥19,000 (¥20,900)	1200×1400~2200	2.4

規格サイズのみとなります

仕様
本　　体:アルミ&樹脂
ウエイト:鋳物
収納バック付き

ご注意
●「取り扱い上のご注意」をご参照ください。➡ P.386
●風のある場所での使用を避けてください。
●商品にスクリーン用紙は含まれておりません。
●スクリーン用紙は上下部に巻込みしろが必要です。
●スクリーン用紙にターポリン等の重い素材を使用すると、前傾し転倒する場合がございます。合成紙(ユポ紙)、PET等の軽量素材をご使用ください。重い素材をご使用の際は、別途ウエイト等を設置してください。

バナー用紙寸法1200×2200

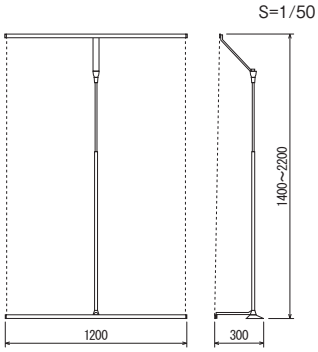

●表示価格は本体のみの価格です。(ソフト、文字デザイン、製作、取り付けは含みません。)　ソフトは参考イメージです、実在のものとは関係ありません。

バナースタンド 865Z

屋内

▼設置方法
スタンド

規格

●洗練されたデザインと機能性にあふれた仕様で人気です。
●ロール式でコンパクトに収納でき、持ち運びも簡単。
●W880の大きめなサイズでインパクト大。

バナー用紙寸法880×2100

伸縮自在

裏面

収納サイズ:
150×150×950mm

注文品番 品番	本体価格	(税込価格)	適応スクリーンサイズ W×H(mm)	重量 (kg)
865Z	¥41,000	(¥45,100)	880×790~2100	2.9

規格サイズのみとなります

仕様
本　体:アルミ押出材　アルマイト仕上
樹脂ABS(グレースケルトン)
収納バック付き

ご注意
●「取り扱い上のご注意」をご参照ください。➡P.386
●風のある場所でのご使用は避けてください。
●商品にスクリーン用紙は含まれておりません。
●スクリーン用紙は上下部に巻込みしろが必要です。
●出力データは表示面より上下左右10mmずつの塗り足しを追加して作成してください。

バナー用紙寸法880×1800

バナー用紙寸法880×2100

S=1/50

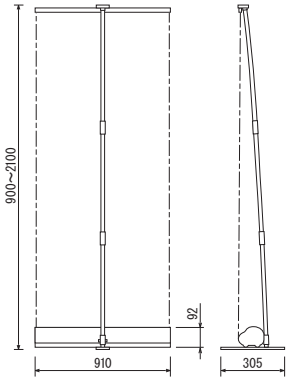

S=1/100

バナースタンド 866Z

屋内

▼設置方法 スタンド

規格

●インパクトある最大W1200×H2000対応の大サイズバナースタンド。
●コンパクト収納可能。持ち運び便利。
●イベント・展示会用途におすすめ。

バナー用紙寸法1200×2000

携帯用袋付きで
収納もできます

裏側

バナー用紙寸法1200×2000

ご注意
●「取り扱い上のご注意」をご参照ください。➡P.386
●風のある場所でのご使用は避けてください。
●商品にバナー用紙は含まれておりません。
●スクリーンには4か所φ12のハトメ加工が必要です。ハトメの中心が端より各20mmの位置にくるように作成してください。

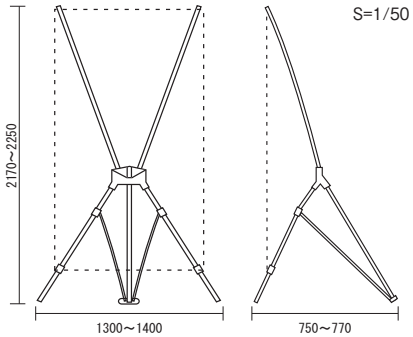

注文品番 品番	本体価格 (税込価格)	適応スクリーンサイズ W×H(mm)	重量 (kg)
866Z	¥12,400 (¥13,640)	800 or 900×1800 1000 or 1200×2000	1.8

規格サイズのみとなります

仕様
本　　体：アルミ&樹脂&ダイカスト
付 属 品：携帯用袋付き

バナースタンド 864Z

屋内

▼設置方法 スタンド

規格

●コンパクト収納可能。持ち運びに便利なバナースタンド。
●イベント・展示会用途におすすめ。

バナー用紙寸法510×1600

携帯用袋付きで
収納もできます

裏側

バナー用紙寸法510×1600

ご注意
●「取り扱い上のご注意」をご参照ください。➡P.386
●風のある場所でのご使用は避けてください。
●商品にバナー用紙は含まれておりません。
●スクリーンには4か所φ12のハトメ加工が必要です。ハトメの中心が端より各20mmの位置にくるように作成してください。

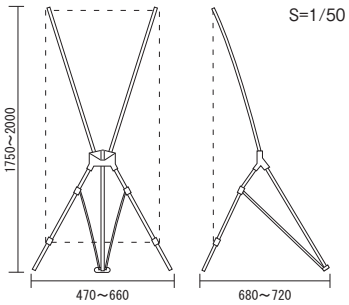

注文品番 品番	本体価格 (税込価格)	適応スクリーンサイズ W×H(mm)	重量 (kg)
864Z	¥9,800 (¥10,780)	450～600×1600～1800	1.5

規格サイズのみとなります

仕様
本　　体：アルミ&樹脂
ベ ー ス：粉体塗装(グレー)
携帯用袋付き

●表示価格は本体のみの価格です。(ソフト、文字デザイン、製作、取り付けは含みません。)　ソフトは参考イメージです、実在のものとは関係ありません。

バナースタンド 867Z

屋外

▼設置方法 スタンド

規格

●ワンタッチで高さ調整。屋外対応のしっかりバナースタンド。
●水タンク付きで安定感抜群。
●最大W1000×H2100までの大サイズタイプ。

バナー用紙寸法1000×2100

裏側

バナー用紙寸法
1000×2100

ご注意
●「取り扱い上のご注意」をご参照ください。➡P.386
●風のある場所でのご使用は避けてください。
●商品にバナー用紙は含まれておりません。
●スクリーンには4か所φ12のハトメ加工が必要です。ハトメの中心が端より各20mmの位置にくるように作成してください。

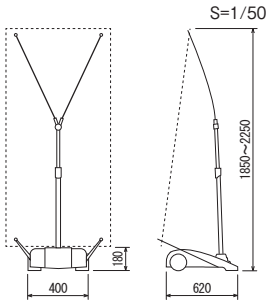

注文品番 品番	本体価格	(税込価格)	適応スクリーンサイズ W×H(mm)	重量 (kg)
867Z	¥21,000	(¥23,100)	750~1000×1800~2100	5.2(満水時約23kg)

規格サイズのみとなります

仕様
本　　体：アルミ&樹脂
ベ ー ス：ポリエチレン成形品(18ℓ)
※車輪付きではありません

バナースタンド 861Z

屋外

▼設置方法 スタンド

規格

●ワンタッチで高さ調整。屋外対応のしっかりバナースタンド。
●水タンク付きで安定感抜群。

バナー用紙寸法550×1800

裏側

バナー用紙寸法550×1800

ご注意
●「取り扱い上のご注意」をご参照ください。➡P.386
●風のある場所でのご使用は避けてください。
●商品にバナー用紙は含まれておりません。
●スクリーンには4か所φ12のハトメ加工が必要です。ハトメの中心が端より各20mmの位置にくるように作成してください。

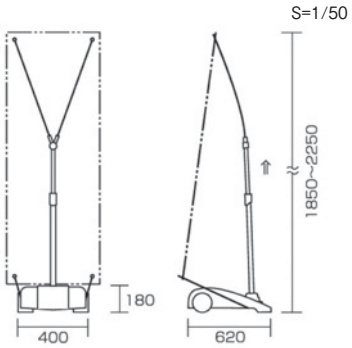

注文品番 品番	本体価格	(税込価格)	適応スクリーンサイズ W×H(mm)	重量 (kg)
861Z	¥19,400	(¥21,340)	450~700×1600~2000	5.2(満水時約23kg)

規格サイズのみとなります

仕様
本　　体：アルミ&樹脂
ベ ー ス：ポリエチレン成形品(18ℓ)
※車輪付きではありません